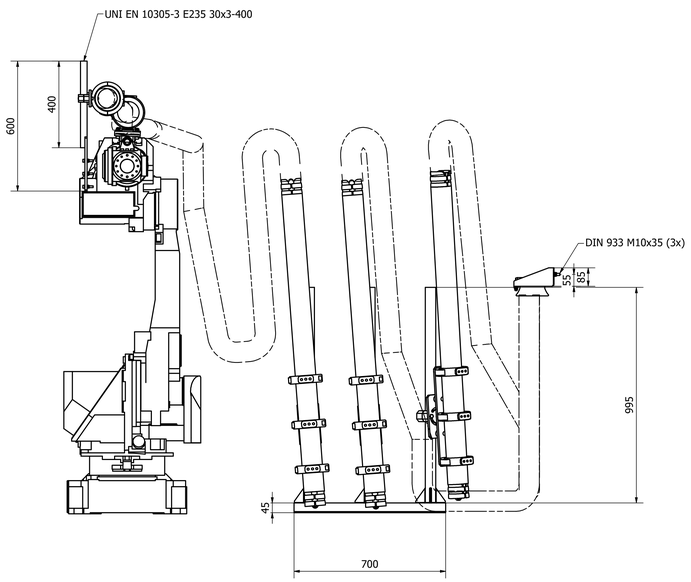

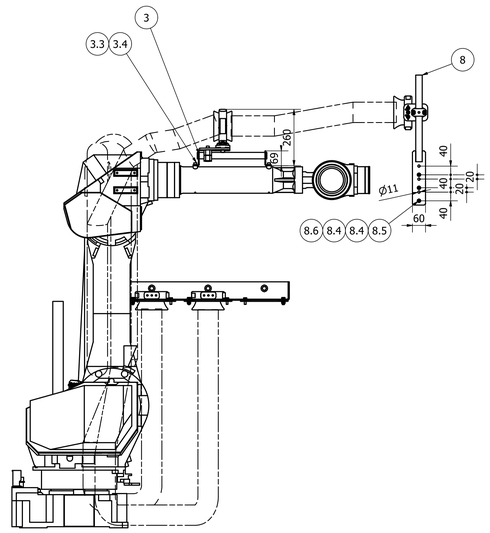

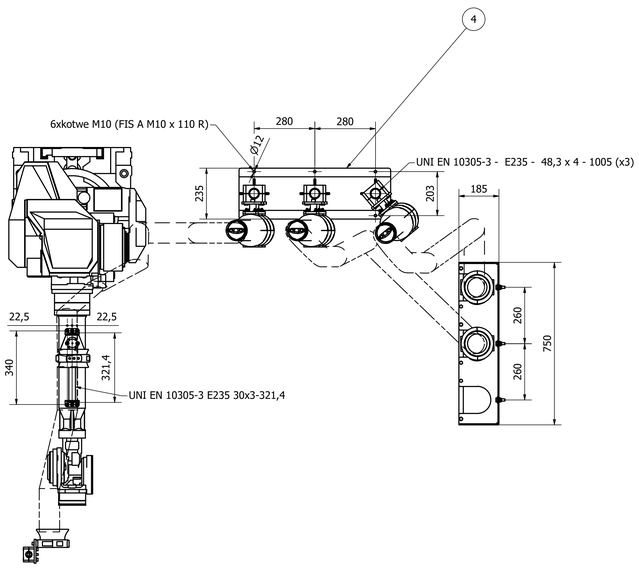

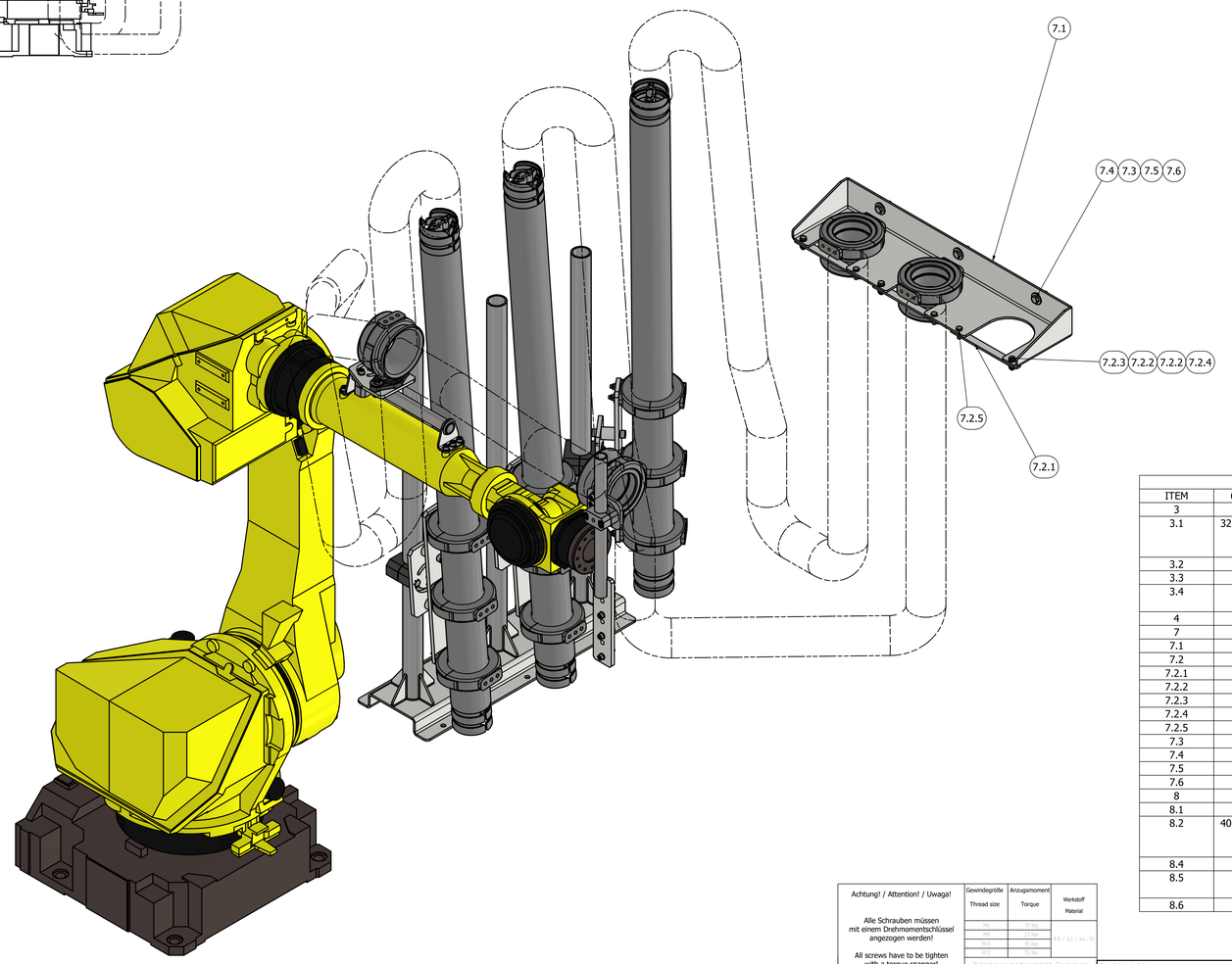

PARTS LIST			
ITEM	QTY	PART NUMBER	DESCRIPTION
3	1	IE40.402336	
3.1	321,400 mm	UNI EN 10305-3 - E235 - 30 x 3 - 321,4	Steel tubes for precision applications - (Part 3: Welded cold sized tubes)
3.2	2	IE20.312305	
3.3	6	DIN 125 - A 8,4	Washer
3.4	6	DIN 912 - M8 x 16	Cylinder Head Cap Screw
4	1	IE40.0032473	
7	1	IE40.0082473	
7.1	1	IE40.0082473	
7.2	3	IE40.0092473	
7.2.1	1	IE40.0092473	
7.2.2	2	DIN 125 - A 8,4	Washer
7.2.3	1	DIN 933 - M8 x 28	Hex-Head Bolt
7.2.4	1	DIN 985 - M8	Hex Nut
7.2.5	1	DIN 933 - M8 x 25	Hex-Head Bolt
7.3	3	DIN 9021 - 10,5	Washer
7.4	3	DIN 933 - M10 x 35	Hex-Head Bolt
7.5	3	DIN 125 - A 10,5	Washer
7.6	3	DIN 985 - M10	Hex Nut
8	1	IE40.0072473	
8.1	1	IE40.412222	
8.2	400,000 mm	UNI EN 10305-3 - E235 - 30 x 3 - 400	Steel tubes for precision applications - (Part 3: Welded cold sized tubes)
8.4	9	DIN 125 - A 8,4	Washer
8.5	3	DIN 912 - M8 x 40	Cylinder Head Cap Screw
8.6	6	DIN 985 - M8	Hex Nut

Achtung! / Attention! / Uwaga!

Alle Schrauben müssen mit einem Drehmomentschlüssel angezogen werden!

All screws have to be tighten with a torque spanner!

Gewindegröße / Thread size	Anzugsmoment / Torque	Werkstoff / Material
M6	15 Nm	
M8	23 Nm	8.8 / A2 / bis.70
M10	35 Nm	
M12	75 Nm	
Befestigung der Kunststoff-Gleitschiene / Fastening of plastic slide bar		
M8	5 Nm	
M10	7 Nm	8.8 / A2 / bis.70

Znakowanie części/ *Part numbering*

Na rysunku miejsce znakowania/ Blok tytułowy: 3 wiersze po 15 cyfr

Look at drawing for position of label / Text: 3 lines à 15 characters

36

Przykład: / Example:

IE20.0000.E00

6.4

8.4 8.4

Numer części / part number

Numer zamówienia / order number

Numer partii po / charge number ac. to

WZ 3.1

Materiał/material:

Masa/mass: Objętość/volume:

Powierzchnia/surface:

Wykończenie/finish: –

Dozwolone odchyłki wymiarów bez zdefiniowanej tolerancji / Allowed deviation of dimension without tolerance declaration							
Wymiar size	powyżej/over do/incl.	0,5 6	6 30	30 120	120 400	400 1000	1000 2000	2000 4000
Ogólna Tolerancja		±0,1	±0,2	±0,3	±0,5	±0,8	±1,2	±2

-0,5 -0,1 / +0,5 +0,1 krawędzie / workpiece edges ISO 13715

nie zdefiniowana geometria zgodnie z 3D - zbiór danych / not specified geometry according to 3D-data set

Nr. / No.	Data / Date	Name	Zmiana / Amendment
–			
–			

Ex. | Skala / Scale 1:10

	Data / Date	Nazwisko
Sprawd. / Ch.	2024.10.07	T.Surzyński
Wykonał / By		D.Yesman

Status: zatwierdzony / approved

Tytuł/ title: 24-73 Barnes Aerospace Technologies

Rysunek-Nr / drawing-no.: 24-73

Rew / Ver: / 00

Artykuł-Nr / article-no.: TRE.85.135.0.B

Bl./p. 1 / 1

Ark./sz. A0

Doc ID: Rys.-art / drw.-type: inv

Prawa zastrzeżone zgodnie z DIN ISO 16016
Copyright in accordance with DIN ISO 16016